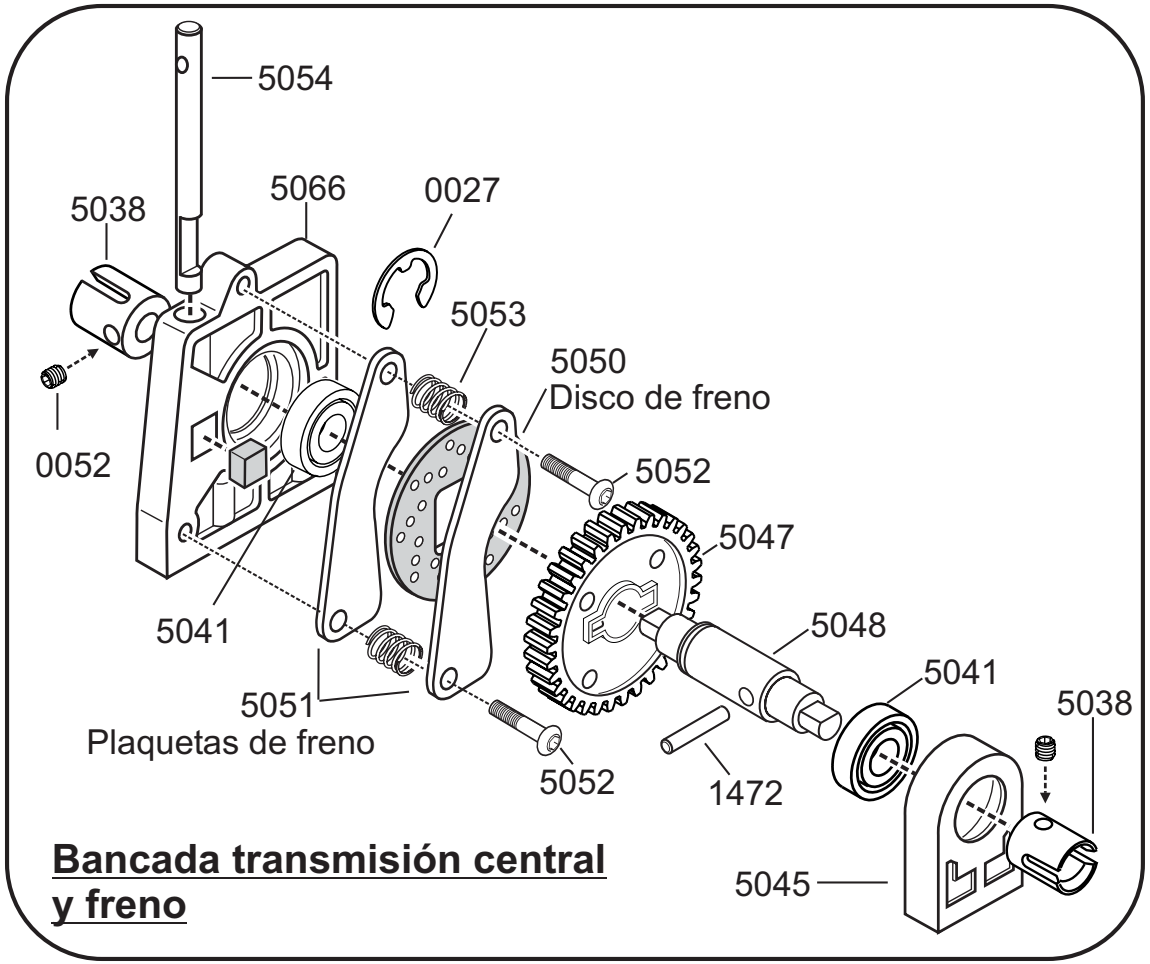


**Bancada transmisión central y freno**